CROMA

DYCHROMETA

8W | CCT | IP65 | IRC 82 | Economique | Résidentiel

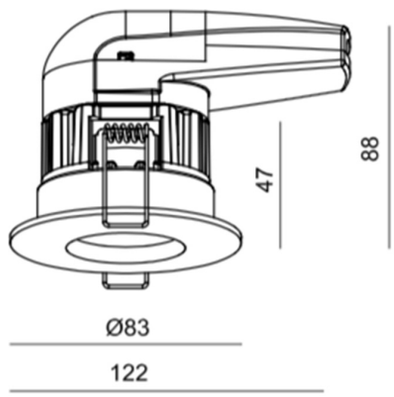

Type	Downlight
Tension	230 VAC
Puissance	8 W
CCT	2 700 K / 3 000 K / 4 000 K
Flux	640 lm - 3000 K - IRC 82
Angles	38°
Efficacité	80 lm / W
Gradable	Oui - Triac
UGR	<19
Classe	III
Protection	IP65
Orientable	Non
Encastrement	65 mm
Hauteur	88 mm
Diamètre	83 mm
Matériaux	Aluminium
Finition	Blanc / Noir / Métal brossé
Durée de vie	40 000 H

Référence	K	Angles	Flux luminaires / IRC
CRCCT38230**	2 700 K 3 000 K 4 000 K	38°	640 lm / IRC 82

CE | IP 65 | Class III | UGR <19